WĘZEŁ ŁOPIENNIK
DD12
DD13
DD14
KRASNYSTAW
starodroże DK17
HREBENNE
S17
LUBLIN
S17
ZR 1.15
ZR 1.16a
ZR 1.16b
ŁOPIENNIK GÓRNY
PP
PP
PP
WA
PA
Obiekt 19 (PP_1_15.55) Przepust dla płazów km 15+550,91
Obiekt 20 (PP_1_15.58) Przepust dla płazów km 15+580,91
Obiekt 21 (PP_1_15.61) Przepust dla płazów km 15+610,91
Obiekt 22 (WD_1_15.9) Wiadukt w ciągu DK17 nad drogą S17 km 15+994,07
Przejazd awaryjny 90m
KONIEC ODCINKA REALIZACYJNEGO NR 1 - KM 16+650.73 REALIZOWANEGO W RAMACH KP,
POCZĄTEK ODCINKA REALIZACYJNEGO NR 2
REALIZOWANEGO W RAMACH ODRĘBNEGO OPRACOWANIA STEŚ-R - KM 0+000
15+500
15+600
15+700
15+800
15+900
16+000
16+100
16+200
16+300
16+400
16+500
16+600
16+651

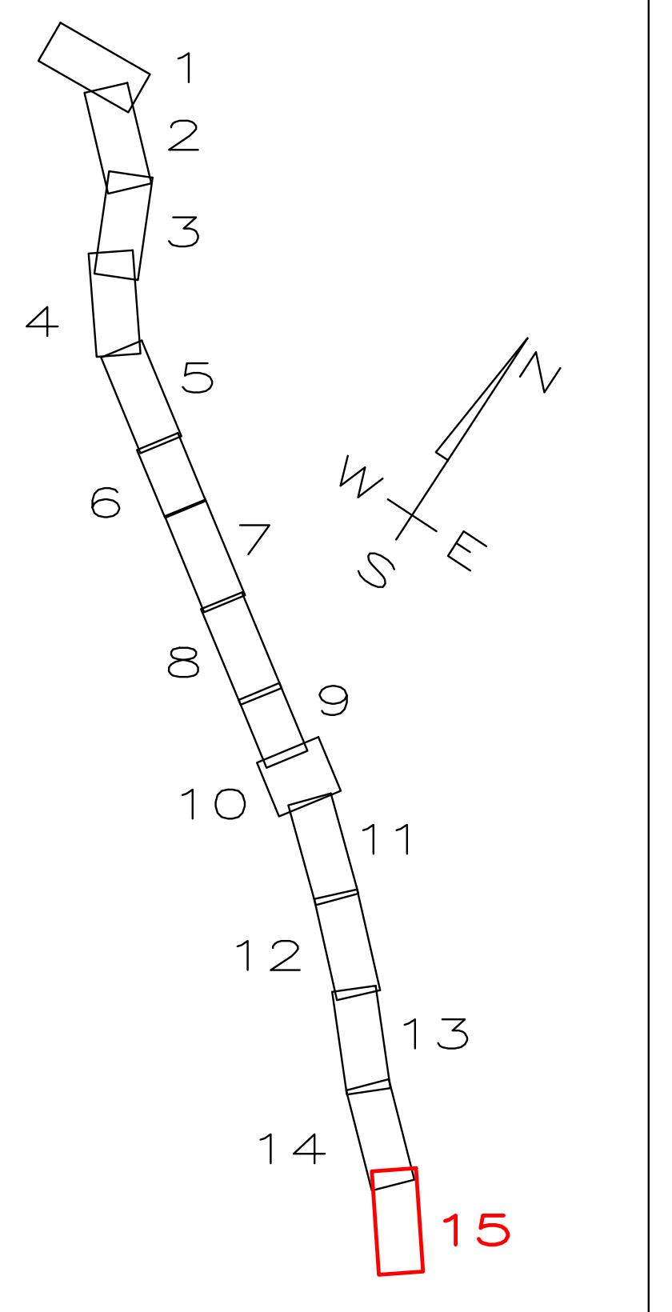
1
2
3
4
5
6
7
8
9
10
11
12
13
14
15
N
W
E
S

JEDNOSTKA PROJEKTOWA:

MOSTY KATOWICE

40–555 Katowice
ul. Rolna 12
www.mostykatowice.pl
e–mail: biuro@mostykatowice.pl

INWESTOR:
SKARB PAŃSTWA – GENERALNY DYREKTOR DRÓG KRAJOWYCH i AUTOSTRAD
REPREZENTOWANY PRZEZ: GENERALNĄ DYREKCJĘ DRÓG KRAJOWYCH
I AUTOSTRAD ODDZIAŁ W LUBLINIE, UL. OGRODOWA 21, 20–075 LUBLIN

ZADANIE:
BUDOWA DROGI EKSPRESOWEJ S17 PIASKI – HREBENNE
ODCINEK NR 1: PIASKI, WĘZEŁ "PIASKI WSCHÓD" WRAZ Z WĘZŁEM –
WĘZEŁ "ŁOPIENNIK" WRAZ Z WĘZŁEM, O DŁUGOŚCI OK. 15.9 KM

NR ZADANIA:	**402101047_7346**
STADIUM:	**KONCEPCJA PROGRAMOWA**
BRANŻA:	DROGOWA
OBIEKT:	DROGA EKSPRESOWA S–17

TYTUŁ RYSUNKU:	**PLAN SYTUACYJNY**		RYSUNEK NR: **D-02-15[1]**
GŁÓWNY PROJEKTANT:	MGR INŻ. MACIEJ BŁACH UPRAWNIENIA BUDOWLANE DO PROJEKTOWANIA BEZ OGRANICZEŃ W SPECJALNOŚCI KONSTRUKCYJNO–BUDOWLANEJ NR EWID. 34/98		SKALA: **1:1000**
PROJEKTANT:	MGR INŻ. MARCIN GŁODEK UPRAWNIENIA BUDOWLANE DO PROJEKTOWANIA I KIEROWANIA ROBOTAMI BUDOWLANYMI BEZ OGRANICZEŃ W SPECJALNOŚCI KONSTRUKCYJNO–BUDOWLANEJ NR EWID. 619/02		
SPRAWDZAJĄCY:	INŻ. MICHAŁ HOSZOWSKI UPRAWNIENIA BUDOWLANE DO PROJEKTOWANIA BEZ OGRANICZEŃ W SPECJALNOŚCI DROGOWEJ NR EWID. SLK/0810/POOD/05		DATA: PAŹDZIERNIK 2020